更改 REV	設 變 內 容 MODIFICATION
A	ECN00943
B	ECN01109
C	ECN01236

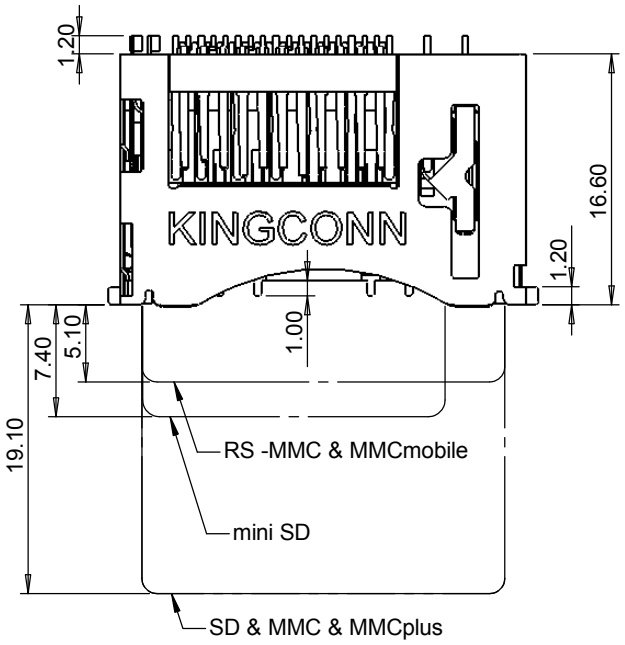

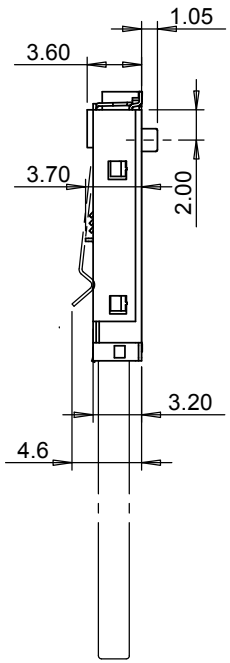

NOTES :
1. MATERIAL :
   INSULATOR : HIGH TEMPERATURE THERMOPLASTIC , UL94V-0.
   COLOR : BLACK
   CONTACT : PHOSPHOR BRONZE.

2. PART NO : SDMM-X0-0X16

PACKING:
0: TRAY
1: TAPE&RELL

PLATING :
F: CONTACT AREA :Gold Flash Plated OVER Ni
SOLDER AREA : Tin Plated OVER Ni
B: CONTACT AREA :10μ" Au Plated OVER Ni
SOLDER AREA : Tin Plated OVER Ni

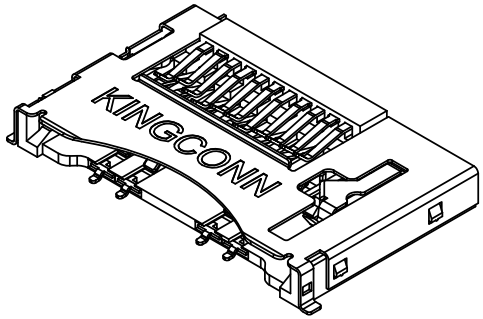

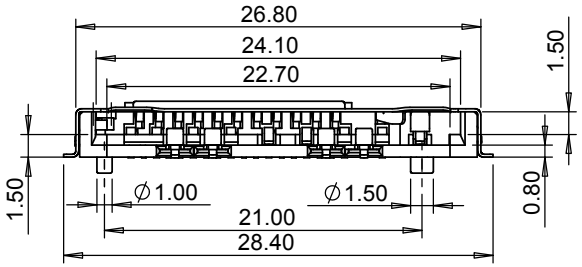

CIRCUIT:

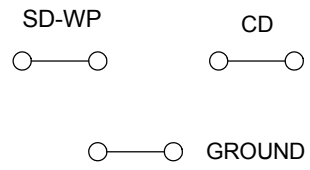

WITHOUT CARD

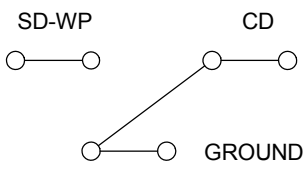

SD CARD INSERTED
WRITE PROTECT : LOCK

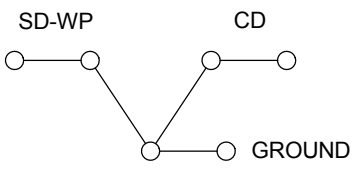

1.SD CARD INSERTED
WRITE PROTECT : UNLOCK
2.OTHER CARD INSERTED

GENERIAL TOLERANCE		KINGCONN 皇海科技股份有限公司
X.± 0.50	X.°± 5°	
.X± 0.30	.X°± 2°	名 稱(TITLE) 6IN1(SD&miniSD&MMC&RS-MMC&MMCplus &MMCmobile) CARD CONNECTOR
.XX± 0.20	.XX°± 1°	
單 位(UNIT) mm	料 號(PART NO.) SDMM-X0-0X16	圖 號(DWG NO.) SDMM-X0-0X16-C
審 核(APPROVAL)	核 對(CHECKED)	製 圖(DRAWN)
比 例 SCALE 2:1	張 數 SHEET 1/3	角 法 PROJ.
更 改 REV C		

QP-701-03

更改 REV	設 變 內 容 MODIFICATION
A	ECN00943
B	ECN01109
C	ECN01236

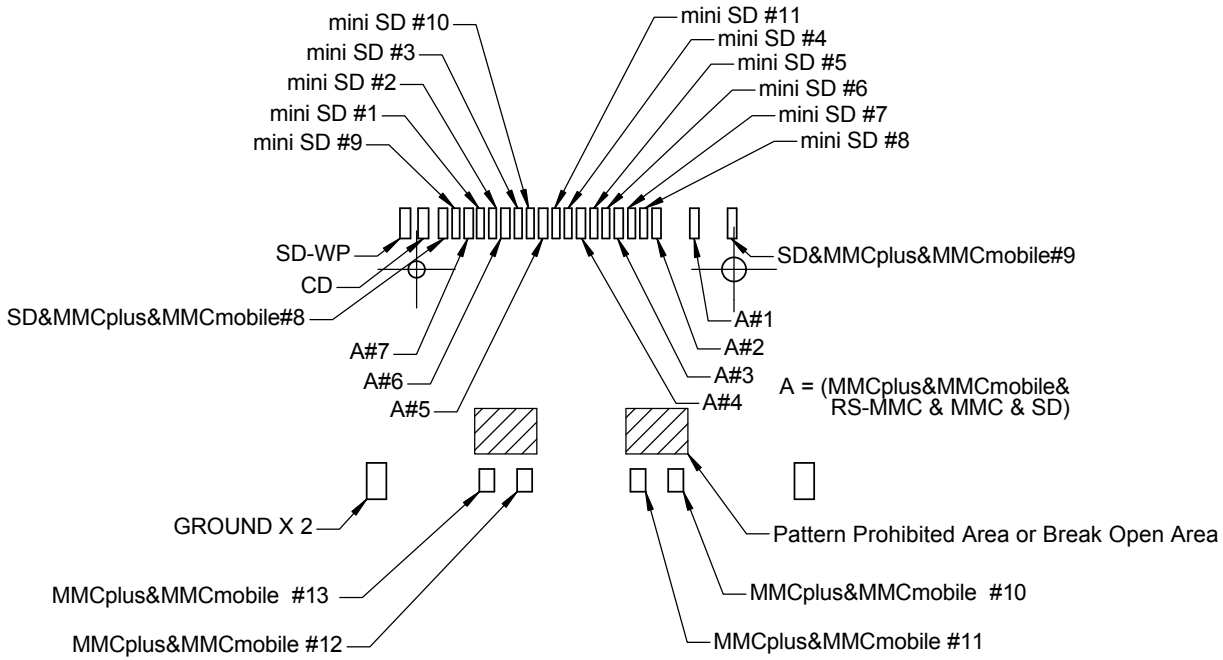

PCB LAYOUT

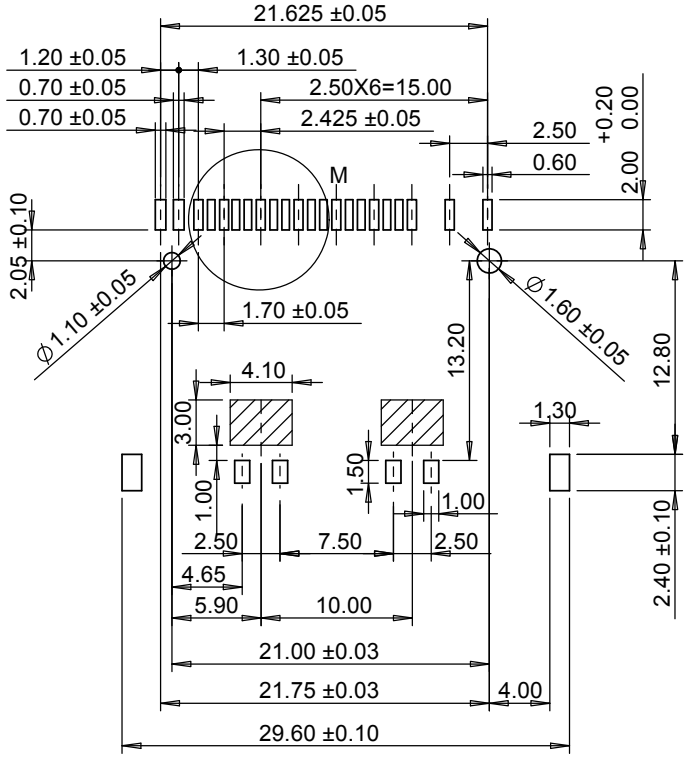

PCB LAYOUT
(top view tolerance ±0.05)

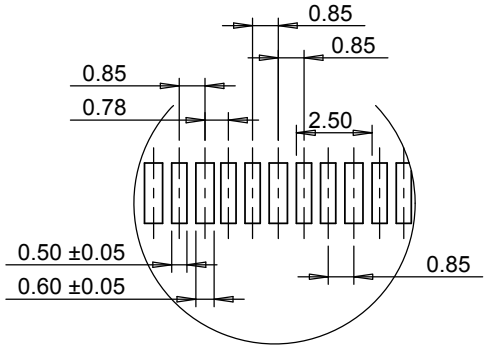

M (4 : 1)

GENERIAL TOLERANCE		KINGCONN 皇海科技股份有限公司	
X.± 0.50	X.°± 5°		
.X± 0.30	.X°± 2°	名 稱(TITLE) 6IN1(SD&miniSD&MMC&RS-MMC&MMCplus &MMCmobile) CARD CONNECTOR	
.XX± 0.20	.XX°± 1°		
單 位(UNIT) mm	料 號(PART NO.) SDMM-X0-0X16		圖 號(DWG NO.) SDMM-X0-0X16-C
審 核(APPROVAL)	核 對(CHECKED)	製 圖(DRAWN)	比 例 SCALE 2 : 1 / 張 數 SHEET 2 / 3 / 角 法 PROJ. / 更 改 REV C

QP-701-03

更改 REV	設 變 內 容 MODIFICATION
A	ECN00943
B	ECN01109
C	ECN01236

PIN ASSIGNMENT:

PIN NO.	MEMORY CARD PIN NO.
MMCplus&MMCmobile&MMC&RS-MMC&SD#1	(RSV/DAT3)
MMCplus&MMCmobile&MMC&RS-MMC&SD#2	(CMD)
MMCplus&MMCmobile&MMC&RS-MMC&SD#3	(GND)
MMCplus&MMCmobile&MMC&RS-MMC&SD#4	(VCC)
MMCplus&MMCmobile&MMC&RS-MMC&SD#5	(CLK)
MMCplus&MMCmobile&MMC&RS-MMC&SD#6	(GND)
MMCplus&MMCmobile&MMC&RS-MMC&SD#7	(DAT0)
MMCplus&MMCmobile&SD#8	(DAT1)
MMCplus&MMCmobile&SD#9	(DAT2)
MMCplus&MMCmobile#10	(DAT4)
MMCplus&MMCmobile#11	(DAT5)
MMCplus&MMCmobile#12	(DAT6)
MMCplus&MMCmobile#13	(DAT7)
miniSD#1	(CD/DAT3)
miniSD#2	(CMD)
miniSD#3	(GND)
miniSD#4	(VCC)
miniSD#5	(CLK)
miniSD#6	(GND)
miniSD#7	(DAT0)
miniSD#8	(DAT1)
miniSD#9	(DAT2)
miniSD#10	(NC)
miniSD#11	(NC)

GENERIAL TOLERANCE	
X.± 0.50	X.°± 5°
.X± 0.30	.X°± 2°
.XX± 0.20	.XX°± 1°
	.XXX°± 0.5°

KINGCONN 皇海科技股份有限公司

名 稱(TITLE)
6IN1(SD&miniSD&MMC&RS-MMC&MMCplus &MMCmobile) CARD CONNECTOR

單 位(UNIT)	料 號(PART NO.)	圖 號(DWG NO.)
mm	SDMM-X0-0X16	SDMM-X0-0X16-C

審 核(APPROVAL)	核 對(CHECKED)	製 圖(DRAWN)	比 例 SCALE 2:1	張 數 SHEET 3/3
			角 法 PROJ.	更 改 REV C